«ОПТИМА БИС» (OPTIMA BYS) 4/4

Максимальная нагрузка подачи. [m]	В зависимости от типа насоса
Максимальный напор [m³/ч.]	В зависимости от типа насоса
Обороты двигателя [об/мин.]	1.600 – 3.600
Входное напряжение и частота	1~ 230 V AC ± %10, 50 Hz, PE
Номинальный Ток [A]	1
Потребляемая мощность [Вт.]	12 – 125
Индекс энергетической эффективности (EEI)	< 0.23
Класс изоляции	F
Класс защиты	IP X4D
Температурный класс	TF 110
Максимальное системное давление	PN 6/10[1]
Звуковое давление	< 56 dB
Относительная влажность	< %90

[1] Насос соответствует для использования при обеих значениях давления.

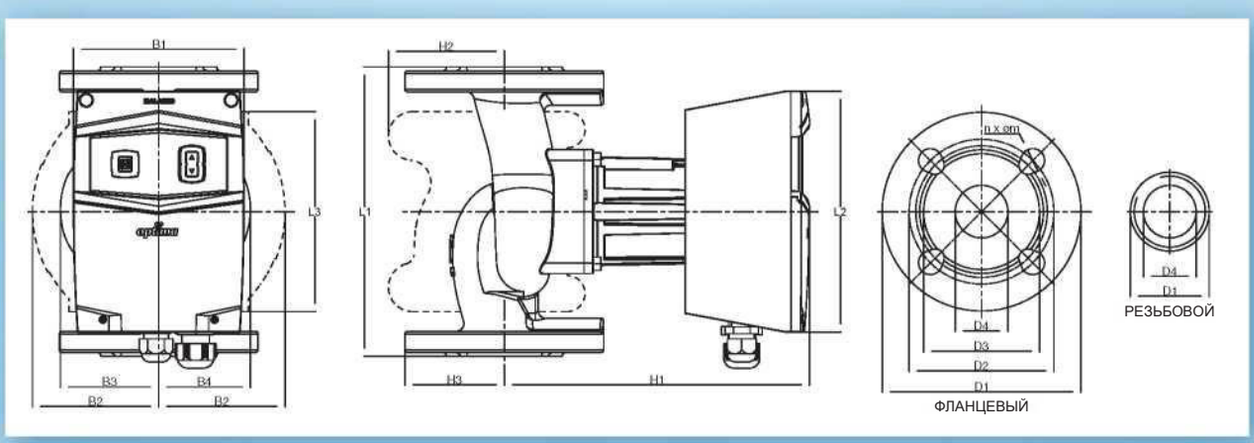

	РАЗМЕРЫ																	
	D1 (mm)	D2 (mm) PN6	D2 (mm) PN10	D3 (mm)	D4 (mm)	n x Øm (mm) PN6	n x Øm (mm) PN10	B1 (mm)	B2 (mm)	B3 (mm)	B4 (mm)	L1 (mm)	L2 (mm)	L3 (mm)	H1 (mm)	H2 (mm)	H3 (mm)	Ağırlık (kg)
OPTIMA BYS 4/4	151,0	100,0	110,0	88,0	40,0	4x14	4x18	129,5	96,0	69,7	57,5	220,0	183,0	152,0	232,3	88,0	75,5	12

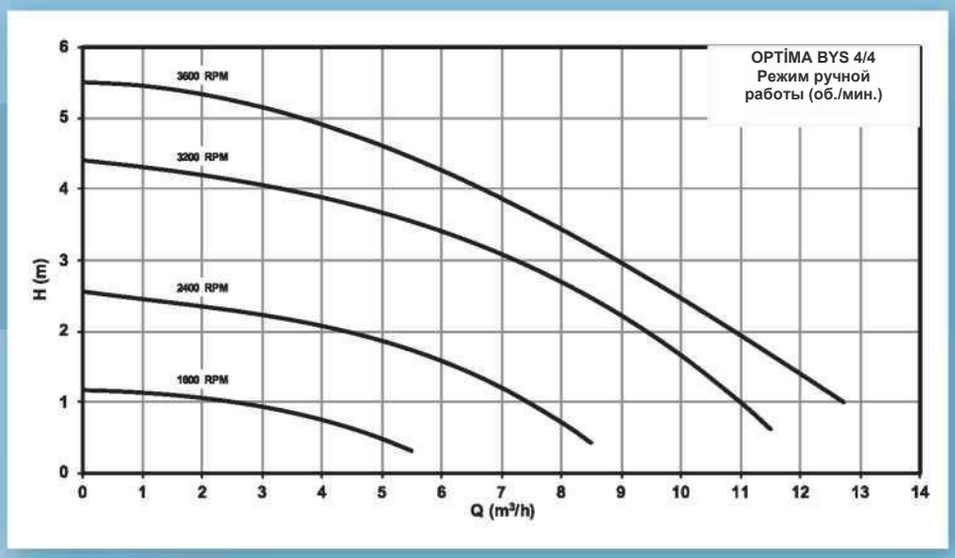
OPTİMA BYS 4/4
Режим ручной работы (об./мин.)
3600 RPM
3200 RPM
2400 RPM
1600 RPM
H (m)
Q (m³/h)

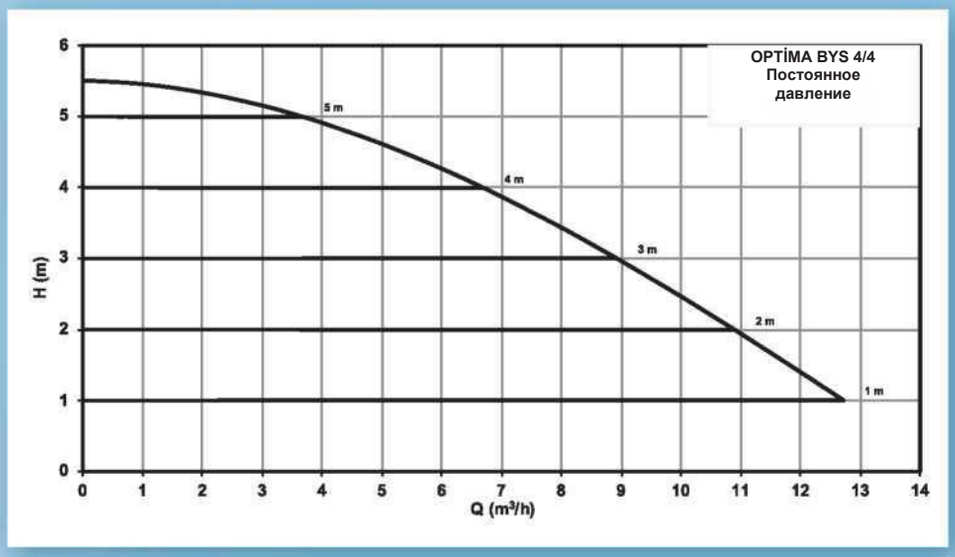
OPTİMA BYS 4/4
Постоянное давление
5 m
4 m
3 m
2 m
1 m
H (m)
Q (m³/h)

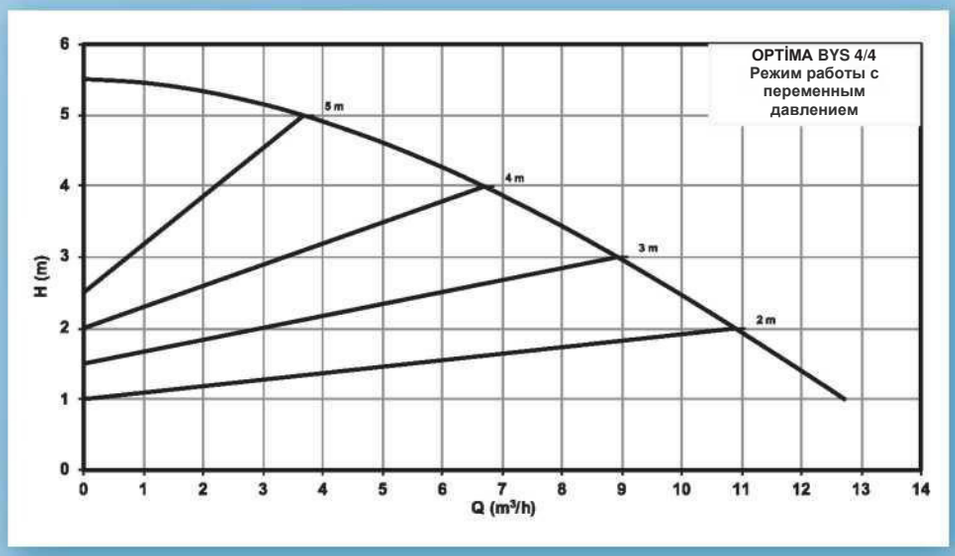
OPTİMA BYS 4/4
Режим работы с переменным давлением
5 m
4 m
3 m
2 m
H (m)
Q (m³/h)